Шламовые насосы

Серия MVT

Самые сильные и надежные вертикальные насосы совмещенные с Резервуаром для перекачки пульп

С высокой производительностью обезвоживания гидроциклонов

Конструкция

- Вертикальные насосы Компания «Рай Санат Тус», совмещенные с резервуаром типа MVT предназначены для перекачки абразивных пульп;
- Эта серия центробежных насосов, обладают прочной конструкцией и просты в эксплуатации. и имеют высокую прочность;
- Инновационная конструкция данных насосов упрощает их установки и обслуживания;
- Конструкция открытого резервуара с вертикальным входом участка всаса предотвращает образование воздушных пробок.

- Насосы, серии MVT, имеет похожая производительность насосов производства METSO-VT, и полностью гарантируется Компанией «Рай Санат Тус».

Особенности и преимущества

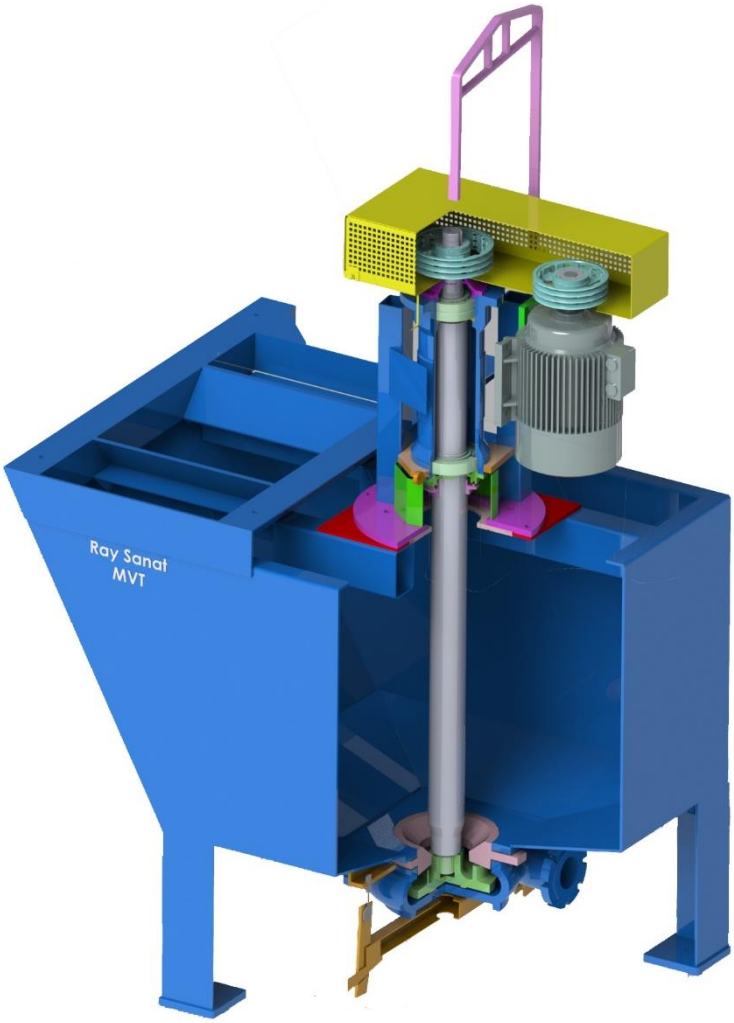

- Гибкая компоновка, и когерентная структура;
- Конструкция открытого резервуара с вертикальным входом участка всаса предотвращает образование воздушных пробок;
- Уникальная конструкция без затопленных подшипников и уплотнения вала;
- корпус подшипника с двойным уплотнением для защиты от проникновения пульпы;
- Простота обслуживания;
- Упрощенная установка;
- Резервуар предназначен открытым, с оптимизированными размерами;
- Материал изнашиваемых деталей выбираются в соответствии с требованиями заказчика;
- Возможность наличие крышки на резервуаре и вале для предотвращения износа;
- Возможность питания и обезвоживания гидроциклонов;

- Устройства для перемешивания флоккулянтов или извести в установках по переработке сточных
- вод и перекачка жидкого цементного раствора в туннелях или шахтах.

Чертежи

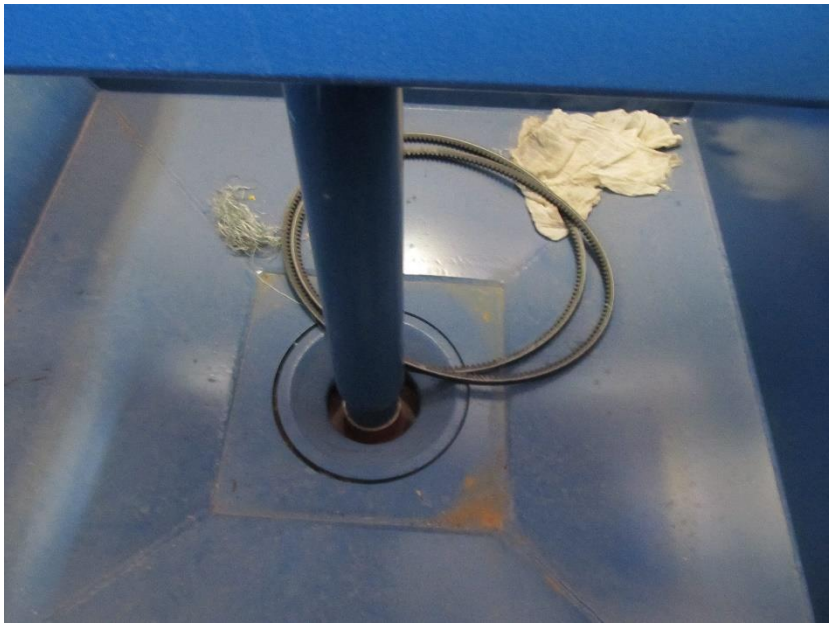

Размеры

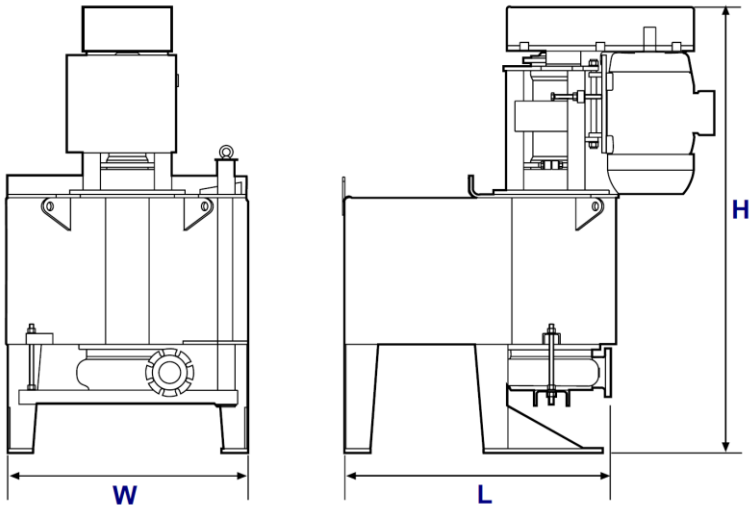

Pump type	Dimensions (mm)			
	Outlet	H	L	W
MVT 50	50	1470	1035	1010
MVT 80	80	1880	1015	1015
MVT 100	100	2050	1225	1225
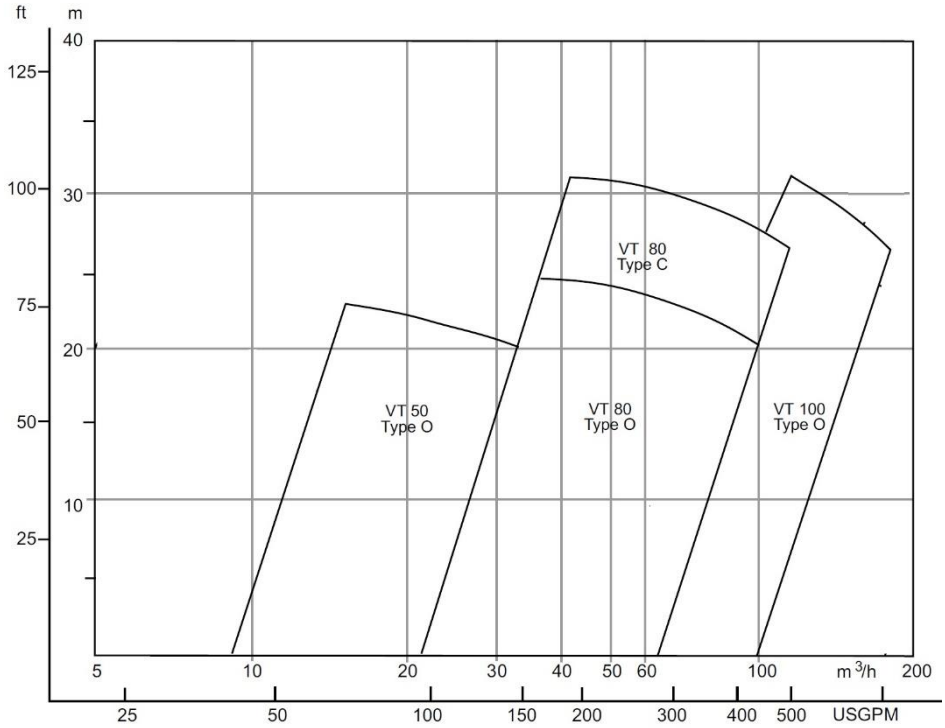
Диапазон функций